BAUROC KAPPALETAVARAKAUPAN TOIMITUSEHDOT

Näitä kappaletavarakaupan toimitusehtoja noudatetaan Jämerä Kivitalot Oy:n bauroc kevytbetonituotteiden ja niiden oheistarvikkeiden ja -tuotteiden toimituksissa. Näillä ohjeilla täydennetään kaupankäyntiä sitovaa lainsäädäntöä (Kauppalakia ja kuluttajakaupassa Kuluttajansuojalakia). Yritysten välisissä kaupoissa noudatetaan seuraavia ehtoja: *Rakennustuotteiden yleiset hankinta- ja toimitusehdot RYHT 2000*.

RAKENNESUUNNITTELMAT JA TUOTTEIDEN MÄÄRÄ

Tilaaja vastaa tilaamiensa piirustusten, suunnitelmien ja muiden asiakirjojen oikeellisuudesta ja tarpeellisesta viranomaishyväksynnästä.

Tilauksissa, joissa toimituksen määrälaskenta ja elementtisuunnitelmat tehdään Bauroc tehtaalla (esim. elementtihallit, muut isot seinä- ja tasoelementtikohteet), tulee tilaajan toimittaa rakennesuunnitelmat Jämerälle. Tilaajan tilaama rakennesuunnittelu tuotteiden osalta tulee tehdä bauroc suunnitteluohjeiden ja rakenneratkaisujen mukaisesti. Toimittaja (Jämerän osalta tuotteiden valmistaja Bauroc) käy läpi tehdyt suunnitelmat ja suunnittelee tarvittavat elementit ja erikoiselementtien raudoitukset. Nämä muutokset voivat aiheuttaa kustannusmuutoksia tarjoukseen nähden, jos tarjous on laskettu alustavien kuvien perusteella. Tilaus vahvistetaan kyseisen elementtilaskennan ja -suunnittelun jälkeen.

Vaihtoehtoisesti tuotteet toimitetaan tilaajan ilmoittaman kappalemäärän mukaan. Tämä vaihtoehto on yleinen yksinkertaisissa varastotuotteiden toimituksessa, esim. harkkotilauksessa ja tällöin sekä tilauksen vahvistaminen että toimitus sujuvat nopeammin.

TILAUSVAHVISTUS

Tilausvahvistus on tilaajan ja Jämerän välisistä sopimusasiakirjoista tärkein ja tulkintajärjestyksessä ylimpänä. Jämerän ja tilaajan välinen sopimus astuu voimaan tilausvahvistuksen päivämäärällä. Mikäli tilausvahvistuksessa esitetään muutoksia tarjoukseen, astuu sopimus voimaan tilausvahvistuksen päivämäärällä sen jälkeen, kun tilaaja on sen hyväksynyt.

Kirjallinen yhteydenpito Jämerälle tulee toteuttaa ensisijaisesti sähköpostilla tai muilla Jämerän hallinnoimilla sähköisillä järjestelmillä.

TOIMITUKSET JA TIEN AJOKELPOISUUDEN VARMISTAMINEN

Tilaajan velvollisuus on huolehtia, että materiaalien purku- ja varastointipaikalle on ajotie, jota käyttäen tuotteet voidaan toimittaa puoliperävaunullisilla kuorma-autoilla. Ajotien kantavuuden tulee olla riittävä ja tie ei saa olla liian jyrkkä kyseisille ajoneuvoille. Talvi- ja kelirikkoaikana tilaajan tulee huolehtia aurauksesta ja hiekoituksesta sekä tien kantavuuden säilymisestä. Ajotien leveys tulee olla riittävä (vähintään 4,5 m) ja kuorma-autolla kulku koko tien osuudella ja kääntyminen liittymässä on oltava esteetön (huomioi esim. tien reunalla oleva puusto, kivet sekä jyrkät mutkat ja ilmakaapelit).

Kuljetusauton enimmäismitat ja paino ovat seuraavat:

Suurin leveys:	2,6 m
Suurin pituus:	18,75 m
Suurin korkeus:	4,4 m
Suurin kokonaispaino:	44 000 kg

Kuorma-auton kääntyessä ja liittymissä vaatimat tila on esitetty seuraavassa kääntymissädekuvassa.

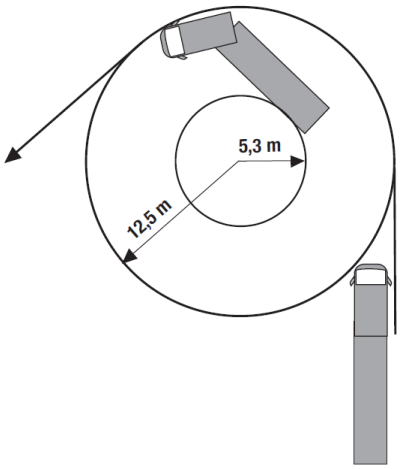

Kuvassa on esitetty bauroc kevytbetonituotteiden kuljetuksessa käytettävien puoliperävaunujen kääntymissäde Tieliikennelain vaatimusten mukaan (kuorma-auton pituus alle 18,75 m). Kuorma voi lain mukaan takana ulottua enintään 2 m ajoneuvon uloimman osan ulkopuolelle.

Mikäli tontille johtavien reittien (esim. pihatiet, yleiset tiet, sillat, alikulut, liittymät) sopivuudesta on epäilys, voidaan Jämerällä tehdä kuljetettavien tuotteiden osalta jo ennakkoon erityisjärjestelyjä kuljetuksista pienemmillä autoilla. Muutoksista aiheutuu lisäkuluja, joista vastaa tilaaja.

Viime kädessä kuljetusliike arvioi tien ajokelpoisuuden toimitushetkellä ja varaa oikeuden toimitustapamuutoksille, joiden kustannusvaikutuksista vastaa tilaaja.

TOIMITUSTEN VASTAANOTTO

- Puretun kuorman varastointiin tarvitaan tasainen alue, täydelle kuormalle n. 50 m^2. Huomioi työmaa-alueen suunnittelussa, että kuljetus- ja nostokaluston tulee mahtua työmaalle samanaikaisesti. Nostokalustona käytetään yleensä erillistä auto- tai työmaanosturia, mutta mahdollisesti myös pienkuormaajia. Mikäli tontin pienuuden takia purku varastoalueelle joudutaan tekemään yleiseltä tieltä, tulee tilaajan selvittää, hoitaa ja kustantaa tien sulkuun liittyvät luvat ja toimenpiteet.
- Mikäli kuljetuksia puoliperävaunullisella kuorma-autolla ei voida hoitaa täysin kuormin tontin tai purkupaikan tilanpuutteen takia, vastaa ylimääräisistä nostoista, siirroista ja toimituksista aiheutuneista kustannuksista vastaa tilaaja. Jos tilaaja poikkeuksellisesti haluaa tuotteet pienemmissä erissä kuin on sovittu, vastaa muutoksen kustannusvaikutuksesta tilaaja.
- Tilaajan vastuulla olevien kuormien purkuun tulee olla järjestettynä tarvittava työvoima ja nostokalusto. Mikäli tilaaja ei ole vastaanottamassa kuormaa tai purkupaikka ei ole vastaanottokunnossa, kuorma toimitetaan takaisin tavarantoimittajalle. Tästä aiheutuneet kulut veloitetaan tilaajalta.
- Tuotteiden rahtiin sisältyy kiinteä enintään 3 h purkuaika, jonka yli menevältä osalta laskutetaan tilaajaa.
- Mikäli toimituksessa havaitaan puutteita, näkyviä vikoja tai kuljetus on merkittävästi viivästynyt, niistä tulee tehdä merkintä rahtikirjaan ja ilmoittaa asiasta välittömästi Jämerälle.

ONGELMAKOHDAT, REKLAMAATIOT JA PALAUTE

Tuotteiden laatuun tai toimitusvirheisiin liittyvissä ongelmatilanteissa tilaajan tulee aina ensisijaisesti ottaa yhteyttä Jämerään.

Reklamaatiot toimituksen tai tavaran virheestä tulee esittää Jämerälle kohtuullisessa ajassa kuitenkin viimeistään 1 kuukauden kuluessa siitä, kun tilaaja huomasi virheen tai olisi pitänyt huomata se. Jos reklamaatiota ei tehdä yllä mainitussa ajassa, tilaaja voi menettää oikeutensa vedota virheeseen. Reklamaatio tulee esittää kirjallisesti Jämerälle, joka pyrkii vastaamaan reklamaatioon viivytyksettä ja kirjallisesti.